HAYWARD

Super Pump® VSTD

AÑOS DE GARANTÍA 3 ESTÁNDAR

TÜV Rheinland Product Safety · BAUART GEPRÜFT · TYPE APPROVED

MADE IN EU

LA ORIGINAL ACTUALIZADA

- **Reemplazo directo de SuperPump®**
- Smart Inverter + Motor de imanes permanentes + Motor síncrono: ahorro de electricidad hasta un 85 %*
- Versátil y **extremadamente silenciosa**
- **Instalación eléctrica sencilla**
- Recomendada para piscinas **hasta 70 m³****
- **Motor de imanes permanentes**

* Funcionando a baja velocidad.
Ahorro potencial generalmente constatado del 65 %.

** Funcionando las 24 h a baja velocidad.

2"(adaptador roscado 1,5" para 1 CV)

El módulo de control intuitivo muestra toda la información necesaria, como por ejemplo el consumo de energía en tiempo real. Mejora de la unidad de control, a la que se han añadido cinco programas diarios. Función «Skimming» que permite un barrido de la superficie automáticamente cada 1, 2 o 3 horas. **Modo de temporizado**

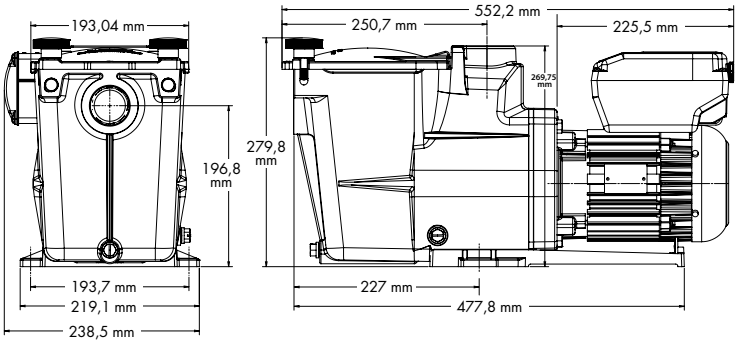

CONFIGURADOR DE BOMBA DE VELOCIDAD VIARIABLE

Como sabemos que no siempre es fácil definir la bomba adecuada para cada piscina, hemos desarrollado una herramienta para facilitar este paso. En unos pocos clics encontrarás cuál es la mejor bomba de velocidad variable Hayward® y el ahorro que puedes conseguir.

Datos Técnicos

Temp. máx. agua	35°C
Sello mecánico	AISI 304, compatible con tratamiento salino (clorador salino)
Características motor-variador	Clase F, IP55, 50 Hz, Sin escobillas VFD
Cuerpo / rodete / cesto / tapa	PP+GF/Noryl® + GF/ABS/PC
Tamaño del prefiltro	1.75 L

- **Modelo 1 CV**

Presión (mbar)

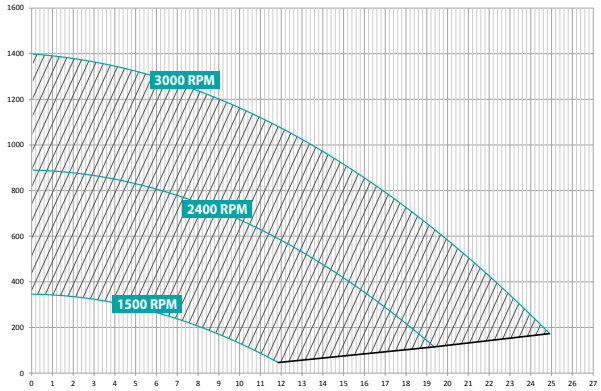

Caudal (m³/h)

- **Modelo 1,5 CV**

Presión (mbar)

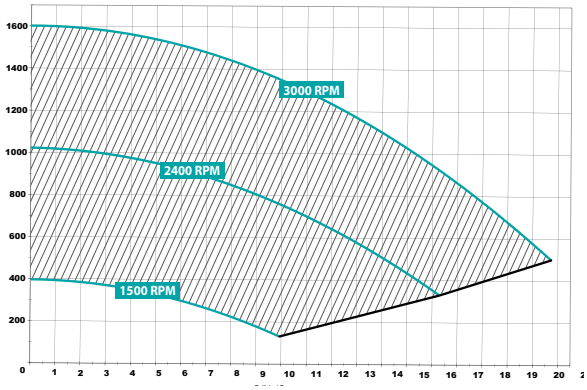

Caudal (m³/h)

	Velocidad	Potencia CV	Peso (kg)	E/S	Caudal agua*	P1 Máx. (W) (Consumo máximo de la bomba)	Potencia nominal del motor P2 (W)	Max. Amperios P1 (A)	Cantidad por palet	Ref.
SUPER PUMP® VSTD	600 - 3000 RPM (20 rpm)	1	14	2" y 1,5"	@10 m: 13,8 m³/h @8 m: 16,5 m³/h	950	750	4,4	20	SP2611VSTD
	600 - 3000 RPM (20 rpm)	1,5	16	2"	@10 m: 16 m³/h @8 m: 18 m³/h	1240	1100	5,9	20	SP2616VSTD

* A 3000 Rpm